Wichtige Informationen zu dem Schilling KKP Stammdaten Update August 2023

Verehrter KKP – User,

Wir freuen uns Ihnen mit dem aktuellen Update folgende Neuerungen zur Verfügung stellen zu können.

Bitte nutzen Sie zur Aktualisierung des Programms die Update Funktion im KKP.

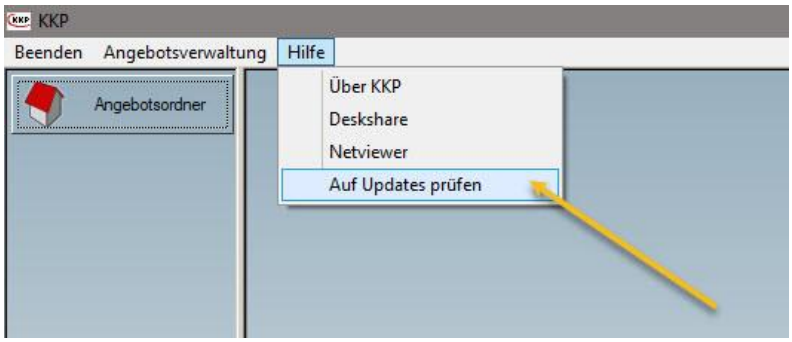

Was sich geändert hat:

In der Serie 3000 haben wir eine automatische Tauschfunktion, für die Glasabdeckung in der Wandschiene, ab Verglasungsstärke 22 mm eingefügt. Somit ist es nicht mehr nötig manuelle Anpassungen in diesem Bereich vor zu nehmen.

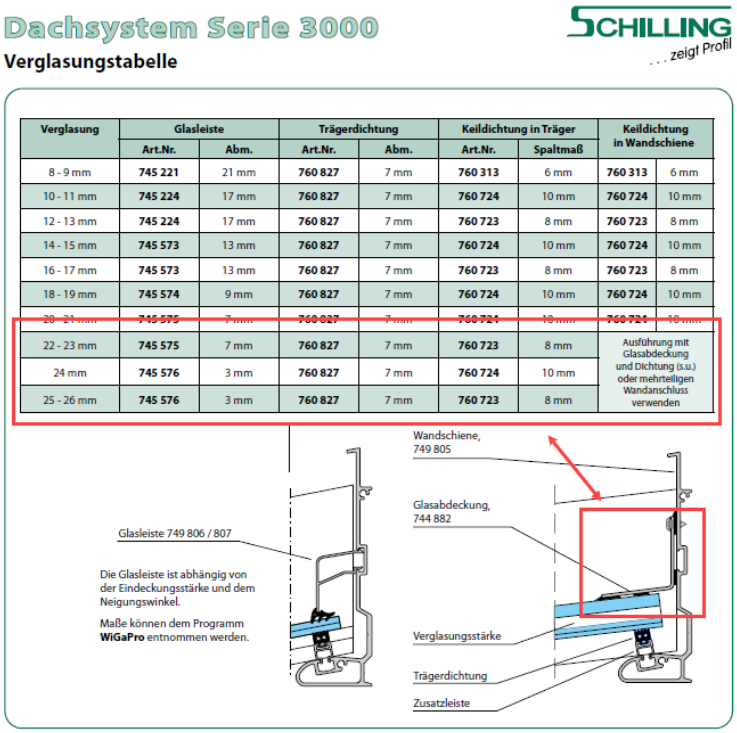

Dachsystem Serie 3000

Verglasungstabelle

Verglasung	Glasleiste		Trägerdichtung		Keildichtung in Träger		Keildichtung in Wandschiene	
	Art.Nr.	Abm.	Art.Nr.	Abm.	Art.Nr.	Spaltmaß		
8 - 9 mm	745 221	21 mm	760 827	7 mm	760 313	6 mm	760 313	6 mm
10 - 11 mm	745 224	17 mm	760 827	7 mm	760 724	10 mm	760 724	10 mm
12 - 13 mm	745 224	17 mm	760 827	7 mm	760 723	8 mm	760 723	8 mm
14 - 15 mm	745 573	13 mm	760 827	7 mm	760 724	10 mm	760 724	10 mm
16 - 17 mm	745 573	13 mm	760 827	7 mm	760 723	8 mm	760 723	8 mm
18 - 19 mm	745 574	9 mm	760 827	7 mm	760 724	10 mm	760 724	10 mm
20 - 21 mm	745 575	7 mm	760 827	7 mm	760 724	10 mm	760 724	10 mm
22 - 23 mm	745 575	7 mm	760 827	7 mm	760 723	8 mm	Ausführung mit Glasabdeckung und Dichtung (s.u.) oder mehrteiligen Wandanschluss verwenden	
24 mm	745 576	3 mm	760 827	7 mm	760 724	10 mm		
25 - 26 mm	745 576	3 mm	760 827	7 mm	760 723	8 mm		

Wir freuen uns Ihnen unsere neue Wandschiene in der Serie 2100 vorstellen zu können.

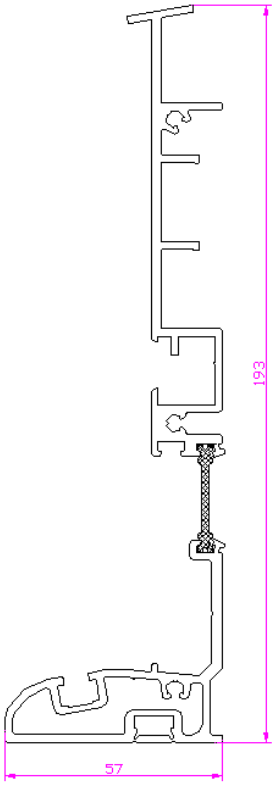

Die Wandschiene 777806 wird die bisherige und über lange Zeit bewährte Wandschiene 777805 in vielen Anwendungsbereichen ergänzen.

Folgende Vorteile möchten wir besonders hervorheben:

- Größere Bauhöhe zur rationellen Aufnahme des 777830 Mittelträgers
- Dachneigung bis 18° über alle Systemträger (höhere Dachneigungen können nach Rücksprache geprüft werden)
- Längerer Isoliersteg für eine bessere Wärmeisolierung
- Der Befestigungsbereich der Wandschiene wurde an die heutigen technischen Anforderungen angepasst
- Die Wandschiene hat eine Glasleisten Aufnahme erhalten, so dass die Glasabdichtung analog zu der einteiligen Wandschiene 749805 der Serie 3000 erfolgt.
- Bei der Standard Verglasungsstärke 28 mm kann die Glasleiste 749807 ohne zusätzliche Bearbeitung eingesetzt werden.
- Die Endstückmontage erfolgt in dafür vorgesehenen Schraubkanälen.
- Um die Vorteile der Wandschiene auch bei niedrigen Montagehöhen verwenden zu können, verfügt die Wandschiene über zwei vorgegebene Maße zum kürzen des Profils. Abgestimmt sind die Maße auf Träger mit einer Bauhöhe von 125 mm und 85 mm. Eine fachgerechte Abdichtung der Wandschiene zu dem Baukörper ist weiterhin ohne Mehraufwand möglich.

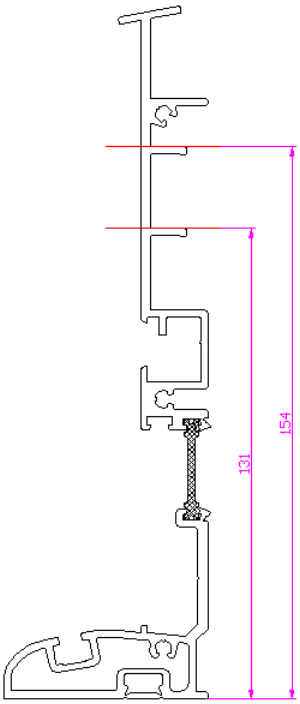

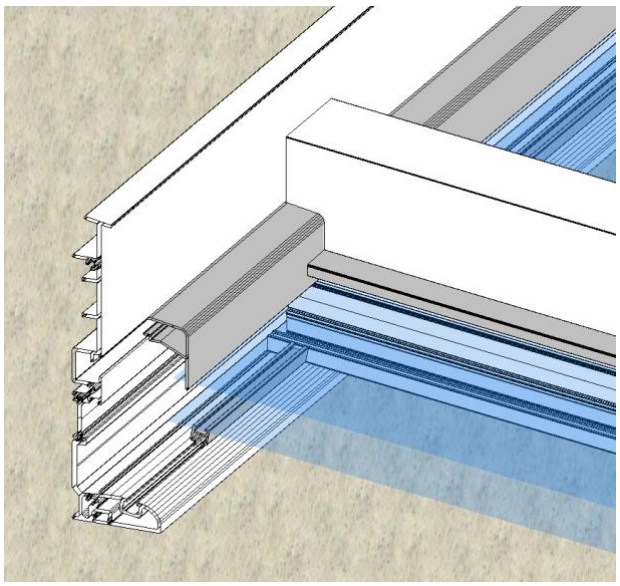
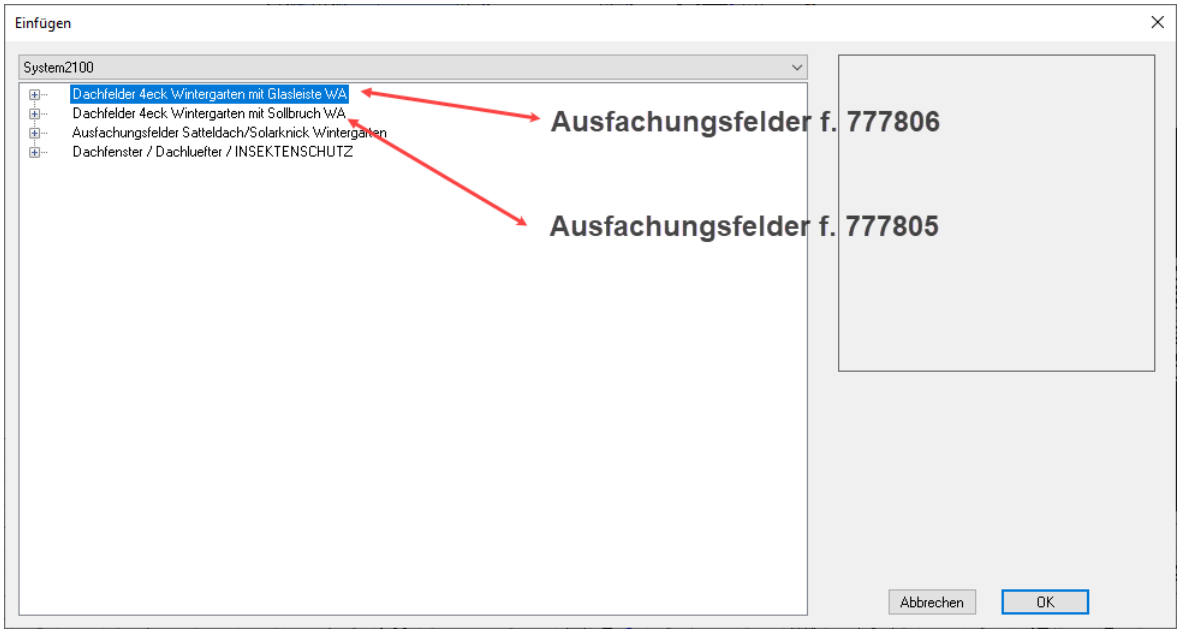
Beim Einsetzen der Ausfachungsfelder und Glasleisten Dichtungskombinationen ist es wichtig das im Vorfeld die korrekte Auswahl getroffen wird. Ein nachträgliches tauschen ist nicht möglich